高岡市

土地情報

売　地

所在地	高岡市熊野町17			
価格	登記簿	400 万円		
	坪単価	59,154 円		
	㎡単価	17,891 円		
土地	公簿	223.57 ㎡	67.62 坪	
	実測	㎡	坪	
	私道負担面積	無	㎡	
	地目	宅地	現況	宅地
	権利	所有権		
	間口	6.10 m	奥行	35.10 m
	分割応談			
設備	飲料水	水道引込済	負担金	円
	排水	下水道引込済	負担金	円
	ガス	個別LP	負担金	円

交通	バス停	熊野町	徒歩	1 分		
都市計画	市街化	建ぺい率	60 %			
用途地域	第一種住居	容積率	200 %			
接道	種別	方向	道路幅	公・私	舗装	融雪
	一方	東	10m	公　道	有	無
他法令	農地法		開発許可			
	国土法		優良宅地			
	その他	準防火地域				
引渡	即日可	年　月				
学区	中学校	志貴野中学校	小学校	成美小学校		
備考	国道8号線新成町交差点まで140m利便性の良いロケーション					
	成美小学校徒歩11分、成美保育園徒歩11分					
	生活関連施設徒歩圏内に多数有り、便利な場所です					
取引形態	媒介	B	建築条件	広告	RE	
			無			
刊広社	P／　194		コード	3735-1-000086		

国道8号線へのアクセスの良い場所
徒歩圏内に生活関連施設多数有り



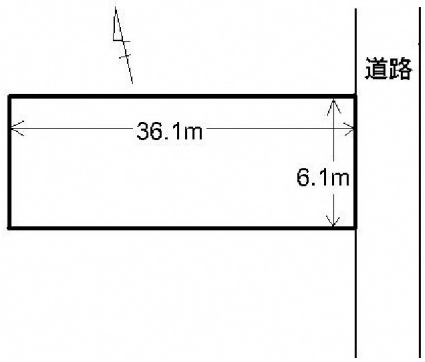



高岡市

富山県知事(5)2622号
伊藤不動産
〒933-0123 高岡市伏木矢田7番地2
TEL:0766-44-1545
URL:http://www.itou-fudousan.jp
FAX:0766-44-1578
E-mail:info@itou-fudousan.jp